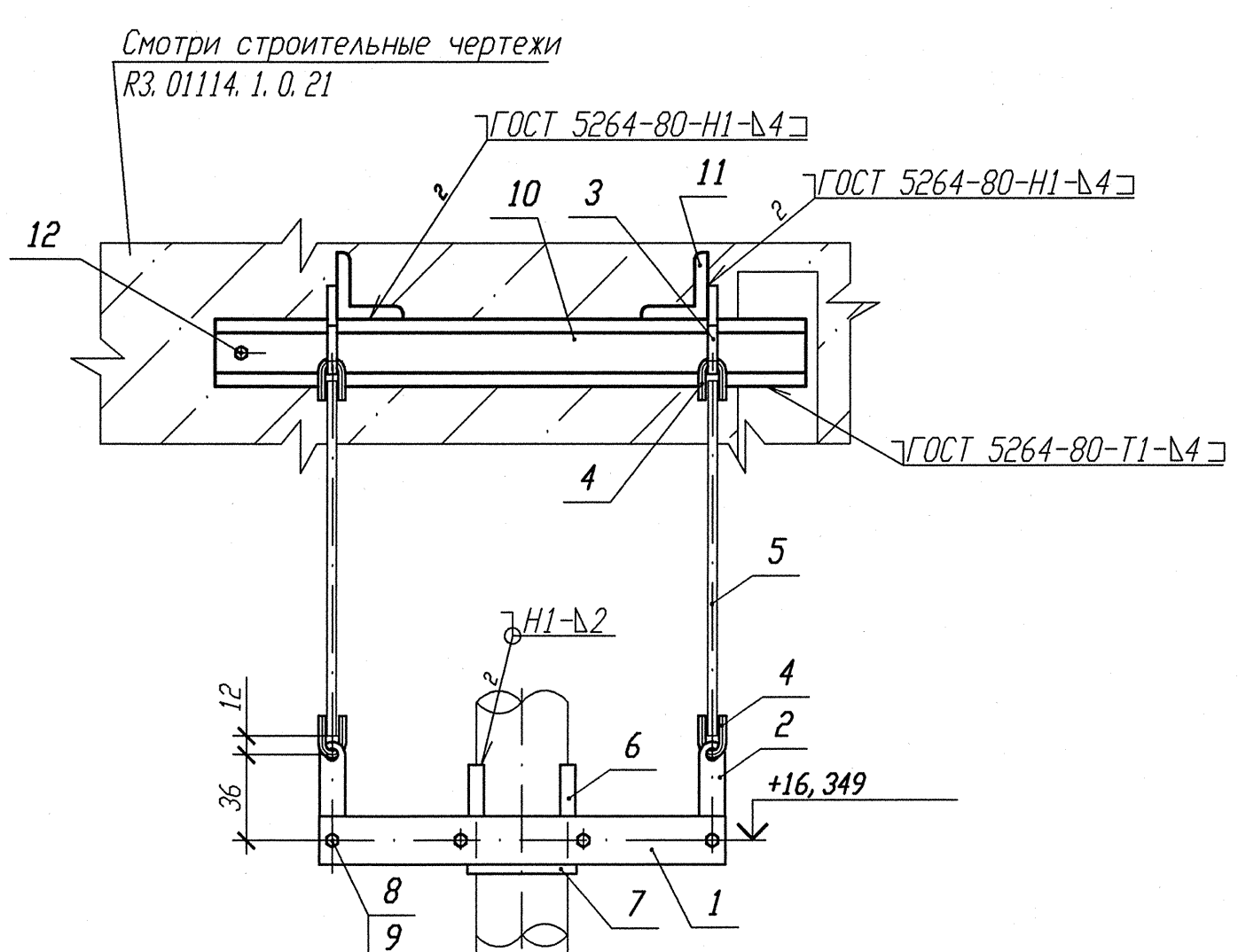

Деталь поз. 1 √(√)

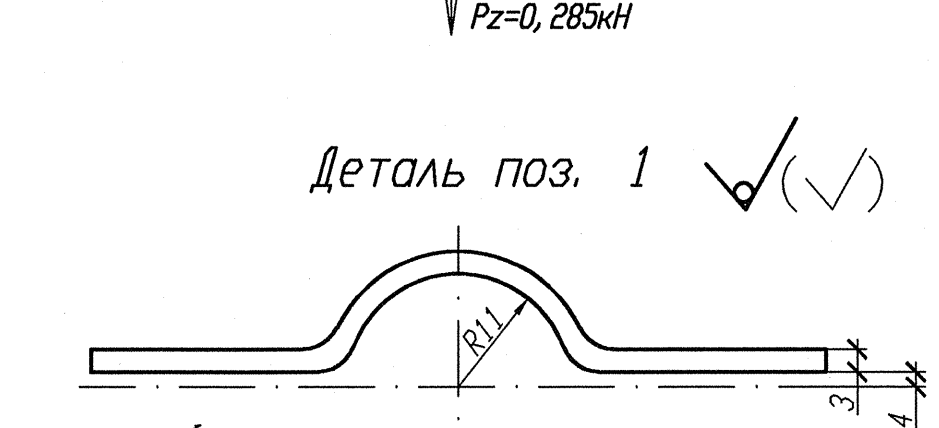

1 Привязку опоры смотри изометрический чертеж 3TV11Z01.
2 Сварку производить по ГОСТ 5264-80.
3 Отметка трубопровода подлежит уточнению в соответствии с уклоном трубопровода.
4 Длину тяги поз. 5 уточнить на монтаже.
5 Максимальная нагрузка на опору Р дана с учетом сейсмического воздействия.
6 Изготовить один комплект.
7 Сварку тяги с ушком производить по А8-522. 000 СБ.

Спецификация деталей

Поз.	Обозначение	Наименование	Кол.	Материал	Масса, кг ед.	Масса, кг общ.	Приме-чание
1	БК-1998783	Полухомут Лист Б-ПН 3х40х265	2	0К360В-4-1У-Ст3сп-сб ГОСТ 16523-97	0, 26	0, 52	
2	А8-522. 001	Серьга	2	Б-ПН-6 ГОСТ 19903-74 Лист Ст3сп3-сб ГОСТ 14637-89	0, 05	0, 1	
3	А8-522. 003	Проушина	2	Б-ПН-6 ГОСТ 19903-74 Лист Ст3сп3-сб ГОСТ14637-89	0, 08	0, 16	
4	А8-522. 002	Ушко	4	В1-11-6 ГОСТ 2590-2006 Круг 20-3ТП-М1-Т0 ГОСТ 1050-88	0, 02	0, 08	
5	А8-522. 004-20	Тяга	2	В1-11-6 ГОСТ 2590-2006 Круг 20-3ТП-М1-Т0 ГОСТ 1050-88	0, 09	0, 18	
6	А8-508. 003-01	Накладка	2	Б-ПН-4 ГОСТ19903-74 Лист 12Х18Н10Т-МБг ГОСТ7350-77	0, 03	0, 06	
7	А8-511. 002	Прокладка	1	Б-ПН-2 ГОСТ19903-74 Лист 12Х18Н10Т-МАг ГОСТ5582-75	0, 02	0, 02	
8	ГОСТ 7798-70	Болт М8-6дх25. 56. 35	4	35 ГОСТ 1050-88	0, 0148	0, 0592	
9	ГОСТ 5915-70	Гайка М8-6Н. 8. 35	8	35 ГОСТ 1050-88	0, 0055	0, 044	
10	ГОСТ 8240-97	Швеллер 10 l=350	1	Ст 3 пс 2-сб ГОСТ 535-2005	3, 007	3, 007	
11	ГОСТ 8509-93	Уголок В 50х50х5 l=900	2	Ст 3 пс 2-сб ГОСТ 535-2005	3, 393	6, 786	
12	ГОСТ 28778-90	Болт БСР 6х65 У3	1	Сборный	0, 0319	0, 0319	
	ГОСТ 2246-70	Проволока		СВ-04Х19Н11М3		-	
	ГОСТ 9467-75	Электроды		У0НИИ 13/45		-	
				Итого:		11, 048	

Изм.	Кол. уч.	Лист	Nдок.	Подпись	Дата
Инж. 2к.		Случевская			12.02
Пров. инж. 1к.		Швабинский			12.02
Пров. вед. инж.		Махотина			12.02
Н. контр.		Краснояров			13.02

Инв. N подл. R3. 03732. 1. 0. 13
Лист 145

R3. TV10. 3095. 013. 03. 00. 063

Ростовская АЭС Блок 3

Реакторное отделение
Герметичная часть
Трубопроводы отбора проб
Рр больше 2. 2 МПа

Стадия	Лист	Листов
Р		1

Подвеска простая 3TV10Y189

ОАО "НИАЭП" 2013

АРХИВНЫЙ ЭКЗЕМПЛЯР

Инв. N подл.	Подп. и дата	Взам. инв. N
R3. 03732. 1. 0. 13	12.02.13	

Document A4x3